RAMEL sp. z o.o. sp.k.
26-600 Radom, ul. Kalińska 6/6a
tel./fax: 48 384 49 00, 48 366 23 36
www.ramel.pl

DOOR HINGE EXPERT 13,5 /42/9-12

NR PRODUKTU: 5403

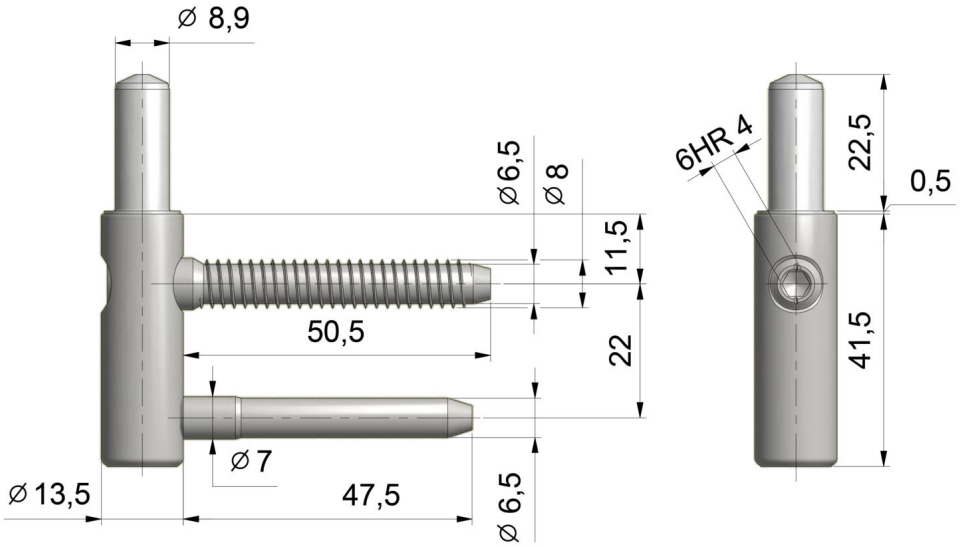

LOAD	25 KG
DIAMETER	13,5 MM
PIN DIAMETER	9 MM
MATERIAL	STAL
AREA OF USE	DREWNO
WINDOW TYPE	PRZYLGOWE